EC 176 *XSafe*

Scotsman
Ice Systems

Machine à Glaçons 85 kg avec cabine incorporée et pompe de relevage

Article #:	
Projet:	
Quantité:	

CARACTÉRISTIQUES

- Fabrication de glaçons gourmets individuels purs et cristallins.
- Carrosserie acier inoxydable.
- Régulation électronique avec fonction d'autodiagnostic.
- Panneau de façade avec entrée et sortie du flux d'air (condensation par air) pour installation encastrée.
- Filtre à air de condenseur accessible en façade, amovible et lavable (refroidissement par air).
- Interrupteur marche arrêt accessible en façade.
- Témoins de maintenance visibles sur le panneau de façade.
- PWD - Progressive Water Discharge: vidange par pompe de relevage.
- XSafe est un système de sanitation naturel, intégré à l'intérieur de la machine et fonctionnant automatiquement 24/7 pour assurer la propreté et la sécurité de l'équipement.

EC L 176
Large Gourmet 39 g
Ø 38 x H 41 mm

EC M 176
Medium Gourmet 20 g
Ø 30 x H 34 mm

EC S 176
Small Gourmet 8 g
Ø 21 x H 25 mm

SYSTÈME DE CONDENSATION

Condenseur à air
Condenseur à eau

GAZ RÉFRIGÉRANT

R134a

TENSION V/Hz/ph

230/50/1
230/60/1

CAPACITÉ DE STOCKAGE

48 kg

CERTIFICATIONS

CONDITIONS D'UTILISATION

	Minimum	Maximum
Température de l'air	10	43
Température de l'eau	5	38
Pression de l'eau	1 bar (14 psi)	5 bar (70 psi)
Tension électrique	-10%	+10%

AVIS IMPORTANT:
Les modèles et les spécifications peuvent être modifiés sans préavis.
Cette fiche technique est destinée uniquement à des fins commerciales.
Pour la documentation technique, veuillez consulter nos manuels de service.

www.scotsman-ice.it
www.scodif.fr

Machine à Glaçons 85 kg avec cabine incorporée et pompe de relevage

6 October 2020

EC 176 *XSafe*

Scotsman Ice Systems

Machine à Glaçons 85 kg avec cabine incorporée et pompe de relevage

Article #:	
Projet:	
Quantité:	

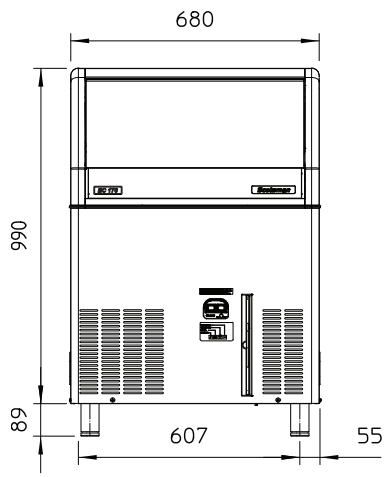

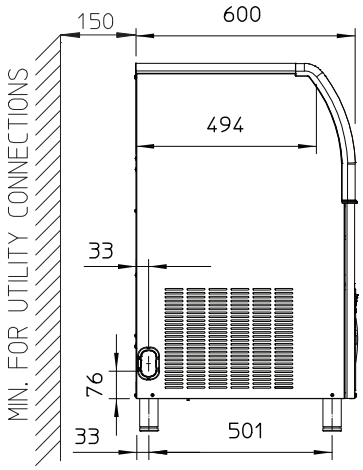

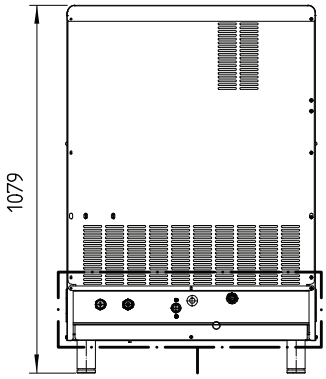

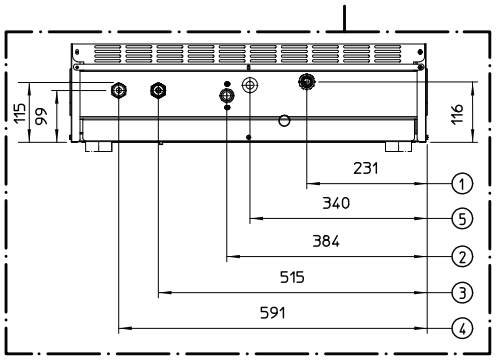

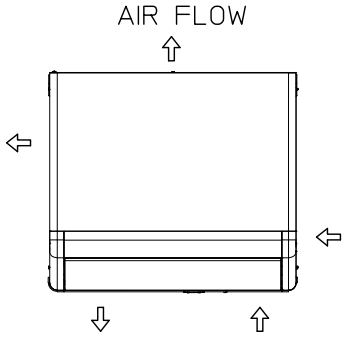

UNITÉ DE MESURE: **mm**

1. Vidange Ø 20 mm
2. Arrivée d'eau 3/4" GAS
3. Evacuation d'eau de condensation 3/4" GAS
4. Arrivée d'eau de condensation 3/4" GAS
5. Cable électrique

DONNÉES UNITAIRES		COLISAGE	
Dimensions (LxPxH)	680 x 600 x 1079 mm	Dimensions (LxPxH)	750 x 670 x 1170 mm
Poids net	72 kg	Poids brut	82 kg

		Production en kg de glace par 24 h °C Amb. / °C Eau			Consommation énergétique*		Consommation d'eau*	Puissance instantanée	Compresseur	Câbles	Fusible
Version	**Tension**	**10°C/10°C** kg	**21°C/10°C** kg	**32°C/21°C** kg	**kWh/ 100 kg**	**kWh/ 24h**	**l/h**	**W**	**W**	**No. x Ømm²**	**A**
ECL 176 AS	230/50/1	71	70	58	25.9	15.0	7.9	860	1504	3 x 1.5	16
ECM 176 AS	230/50/1	85	83	65	25.7	16.7	7.1	900	730	3 x 1.5	16
ECM 176 WS	230/50/1	85	80	68	20.6	14.0	79.2	610	1500	3 x 1.5	16
ECS 176 AS	230/50/1	70	69	55	29.1	16.0	9.6	900	1500	3 x 1.5	16
ECM 176 AS	230/60/1	85	80	70	30.4	21.0	7.5	1200	2419	3 x 1.5	16

(*) Les données se rapportent aux conditions de température suivantes: 32° C Ambiance / 21° C Eau

Machine à Glaçons 85 kg avec cabine incorporée et pompe de relevage

Scodif
CS 30059 95101 ARGENTEUIL cedex
Tél : 01 39 81 43 43 - Fax : 01 39 81 31 91
scodif@scodif.fr
www.scodif.fr