AC 126

Scotsman Ice Systems

Machine à Glaçons 70 kg avec cabine incorporée

Article #:	
Projet:	
Quantité:	

CARACTÉRISTIQUES

- Fabrication de glaçons gourmets individuels purs et cristallins.
- Carrosserie acier inoxydable.
- Régulation électronique avec fonction d'autodiagnostic.
- Panneau de façade avec entrée et sortie du flux d'air (condensation par air) pour installation encastrée.
- Filtre à air de condenseur accessible en façade, amovible et lavable (refroidissement par air).
- Interrupteur marche arrêt accessible en façade.
- Témoins de maintenance visibles sur le panneau de façade.
- Accés ergonomique à la cabine de stockage grâce à la porte escamotable. Système d'amortissement de mouvement de fermeture de porte.

AC L 126
Large Gourmet 39 g
Ø 38 x H 41 mm

AC M 126
Medium Gourmet 20 g
Ø 30 x H 34 mm

AC S 126
Small Gourmet 8 g
Ø 21 x H 25 mm

SYSTÈME DE CONDENSATION

Condenseur à air
Condenseur à eau

GAZ RÉFRIGÉRANT

R134a

TENSION V/Hz/ph

230/50/1
230/60/1

CAPACITÉ DE STOCKAGE

39 kg

CERTIFICATIONS

CONDITIONS D'UTILISATION

	Minimum	Maximum
Température de l'air	10	43
Température de l'eau	5	38
Pression de l'eau	1 bar (14 psi)	5 bar (70 psi)
Tension électrique	-10%	+10%

AVIS IMPORTANT:
Les modèles et les spécifications peuvent être modifiés sans préavis.
Cette fiche technique est destinée uniquement à des fins commerciales.
Pour la documentation technique, veuillez consulter nos manuels de service.

www.scotsman-ice.it
www.scodif.fr

Machine à Glaçons 70 kg avec cabine incorporée

12 October 2020

AC 126

Machine à Glaçons 70 kg avec cabine incorporée

Scotsman Ice Systems

Article #:	
Projet:	
Quantité:	

Machine à Glaçons 70 kg avec cabine incorporée

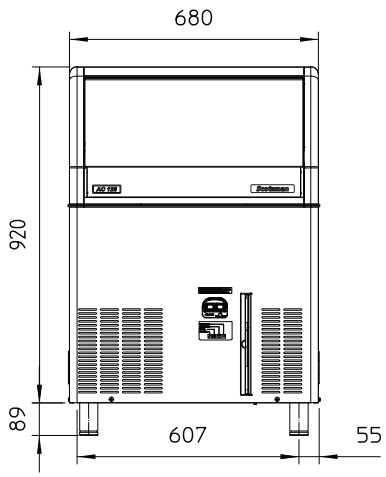

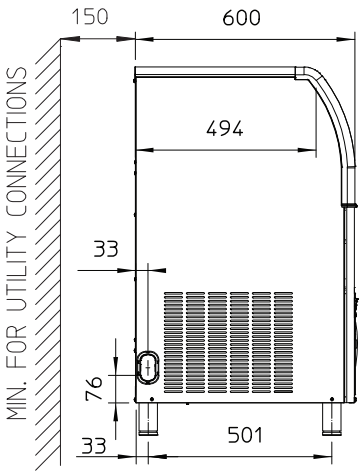

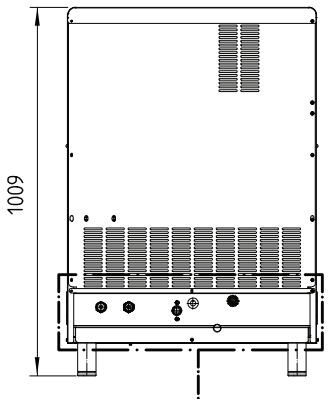

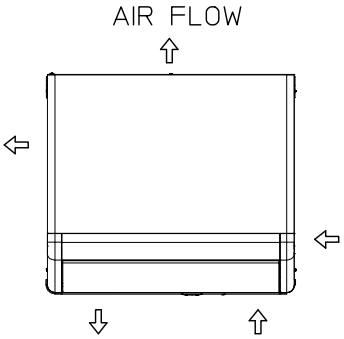

UNITÉ DE MESURE: **mm**

1. Vidange Ø 20 mm
2. Arrivée d'eau 3/4" GAS
3. Evacuation d'eau de condensation 3/4" GAS
4. Arrivée d'eau de condensation 3/4" GAS
5. Cable électrique

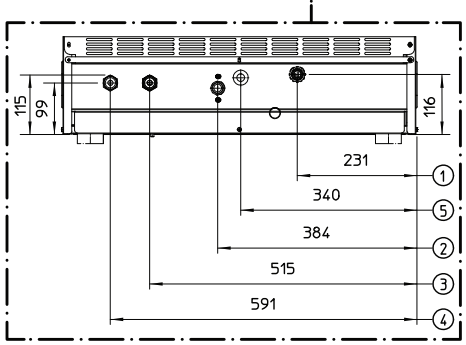

DONNÉES UNITAIRES		COLISAGE	
Dimensions (LxPxH)	680 x 600 x 1009 mm	Dimensions (LxPxH)	750 x 670 x 1100 mm
Poids net	65 kg	Poids brut	75 kg

		Production en kg de glace par 24 h °C Amb. / °C Eau			Consommation énergétique*		Consommation d'eau*	Puissance instantanée	Compresseur	Câbles	Fusible
Version	**Tension**	**10°C/10°C** kg	**21°C/10°C** kg	**32°C/21°C** kg	**kWh/ 100 kg**	**kWh/ 24h**	**l/h**	**W**	**W**	**No. x Ømm²**	**A**
ACL 126 AS	230/50/1	63	61	49	28.6	14.0	5.8	770	1440	3 x 1.5	10
ACL 126 WS	230/50/1	70	66	58	24.1	13.0	68.8	600	1440	3 x 1.5	10
ACM 126 AS	230/50/1	70	66	55	24.6	13.8	5.7	740	1450	3 x 1.5	10
ACM 126 WS	230/50/1	74	71	60	20.5	12.3	70.8	580	1450	3 x 1.5	10
ACS 126 AS	230/50/1	55	53	41	24.6	13.8	5.7	650	1450	3 x 1.5	10
ACS 126 WS	230/50/1	64	61	53	20.5	12.3	70.8	600	1450	3 x 1.5	10
ACL 126 AS	230/60/1	64	62	51	30.8	15.7	6.8	900	2000	3 x 1.5	10

(*) Les données se rapportent aux conditions de température suivantes: 32° C Ambiance / 21° C Eau

Scodif
CS 30059 95101 ARGENTEUIL cedex
Tél : 01 39 81 43 43 - Fax : 01 39 81 31 91
scodif@scodif.fr
www.scodif.fr